带虹吸式过滤器的抽吸装置 GA FS 5 和 GA FS 10

带虹吸式过滤器的抽吸装置可抽吸饱和蒸汽液体或冷凝液体。该装置具有虹吸式过滤器和真空发生器的一切优良技术特性：虹吸式过滤器能 去除液体和固体杂质，而真空发生器可以抽吸饱和蒸汽液体或冷凝液体，而不改变其特性。
该装置由以下部件组成:
- 一个标配虹吸式过滤器，在第5章节中已描述。
- 一个压缩空气驱动的多级真空发生器。
- 一个用于调节真空度的气动真空开关。
- 一个可直接读取容器真空度的真空表。
- 一个为真空发生器供气的气动阀门，由真空开关控制。
- 一个套筒阀，用于切断压缩空气。

可自动保持有机玻璃容器内的真空度（通过真空开关设定）。带虹吸过滤器的抽吸装置适用于操控带吸盘的抓取系统，用于抓取玻璃、大理石、花岗岩、轻合金以及所有存在大量冷却液的情况下使用。
也建议将装置用在抽吸乳脂、糊状物体以及难于使用传统泵工作的场合。
该抽吸装置仅需4÷6 bar的压缩空气驱动。
根据要求，也可以提供不同版本的装置。
技术特性
工作压力：0.5 ～ 1000 mbar abs
流体温度：-5 ～ +50° C
过滤精度：60 μ

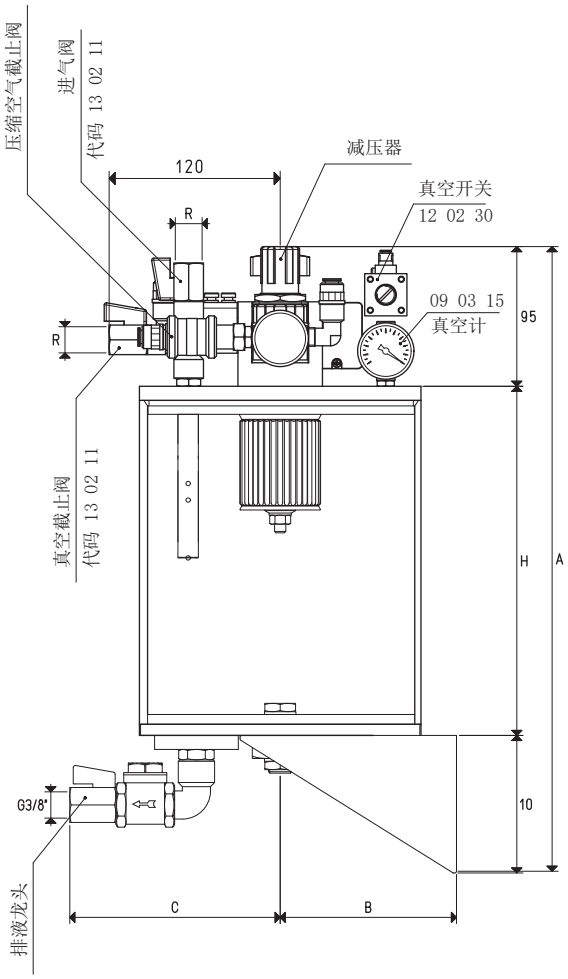

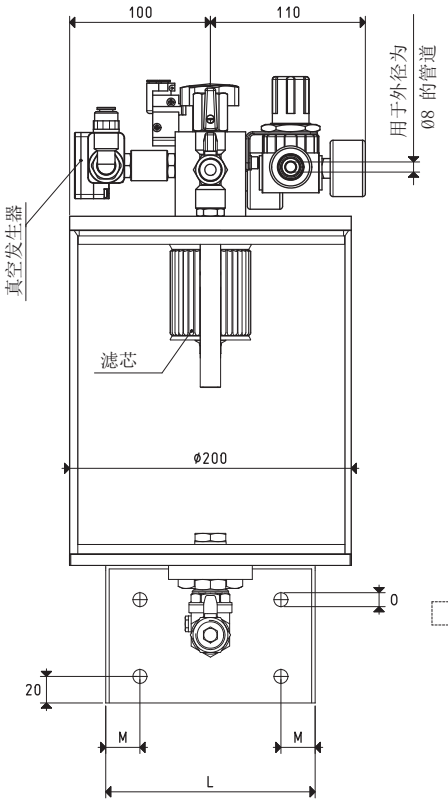

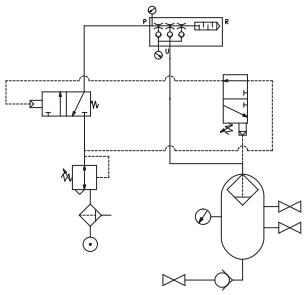

型号	A	B	C	H	L	M	O Ø	R Ø	真空发生器 型号	容量 l	重量 Kg
GA FS 5	445	130	175	250	150	25	10	G3/8"	M14	6.0	6.0
GA FS 10	535	130	175	340	150	25	10	G3/8"	M14	8.5	6.5

注意：供给真空发生器的压缩空气不应润滑，应符合5微米过滤等级，达到ISO 8573-1的4级标准。

换算：N（牛顿）= Kg x 9.81（重力）； 1英寸 = 25.4mm ；1磅=453.6克 = 0.4536千克

3D图可到网站vuototecnica.net上查阅