带有硫化接头的扁平圆形吸盘

这类吸盘设计用于垂直和水平提升和搬运非常重的负载。吸盘与钢制支撑块硫化固定，并设有一个中央螺纹孔以便固定到自动化设备上，和一个侧孔用于连接至真空管道。
内表面有迷宫式密封条，采用与吸盘相同的材料制成，可以抓取即使是最薄和最易碎的玻璃和大理石板，且在抓取区域不会造成弯曲变形。该款吸盘的唇边构造和材质选择，确保稳定抓取不规则和波纹状的表面。
08 ..40系列除了上述特性外，还有一个内部垂直唇边，使其可以抓取特别粗糙的表面，如：压纹钢板或波纹板、切割面大理石及花岗岩、粗糙的木台面、预制水泥板等等。

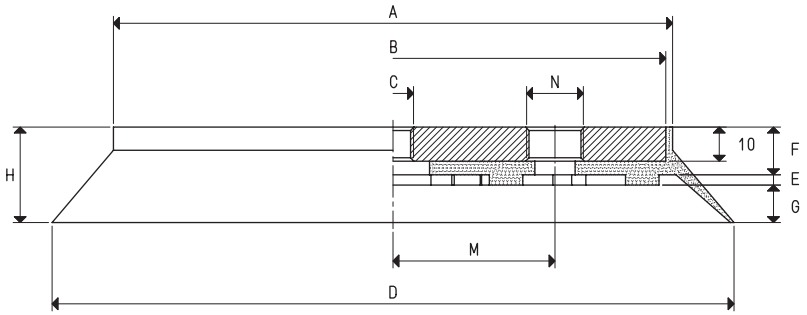

带硫化接头的吸盘

型号	吸力 Kg	体积 cm³	A Ø	B Ø	C Ø	D Ø	E	F	G	H	M	N Ø	接头材质	重量 Kg
08 110 15 M8 *	23.7	78.5	74	70	M8	110	2	14	10	26	26.0	G1/4"	钢	0.35
08 110 15 *	23.7	78.5	74	70	M12	110	2	14	10	26	26.0	G1/4"	钢	0.33
08 150 15 *	45.0	158.9	115	110	M12	150	2	14	10	26	40.0	G3/8"	钢	0.83
08 200 10 *	78.5	341.9	164	160	M12	200	3	14	11	28	47.5	G3/8"	钢	1.75
08 250 10 *	122.6	540.1	214	210	M12	250	3	14	11	28	72.5	G3/8"	钢	3.00
08 300 10 *	176.6	871.8	266	260	M16	300	5	15	11	31	89.0	G1/2"	钢	4.70
08 350 10 *	240.4	1210.1	316	310	M16	350	5	15	11	31	89.0	G1/2"	钢	6.60

* 材质的完整编号：A=耐油橡胶；N=天然橡胶；S=硅橡胶

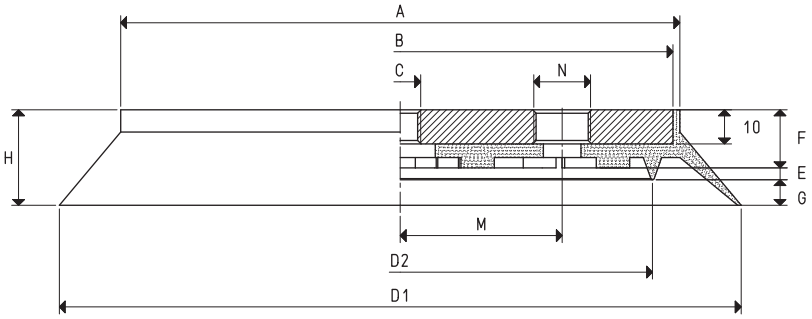

带硫化接头的吸盘

型号	吸力ØD1 Kg	吸力ØD2 Kg	体积 cm³	A Ø	B Ø	C Ø	D1 Ø	D2 Ø	E	F	G	H	M	N Ø	接头材质	重量 Kg
08 110 40 M8*	23.7	9.07	77.7	74	70	M8	110	68	3	16	7	26	26.0	G1/4"	钢	0.36
08 110 40 *	23.7	9.07	77.7	74	70	M12	110	68	3	16	7	26	26.0	G1/4"	钢	0.34
08 150 40 *	45.0	21.60	156.0	115	110	M12	150	105	3	16	7	26	40.0	G3/8"	钢	0.85
08 200 40 *	78.5	42.90	334.6	164	160	M12	200	148	3	17	8	28	47.5	G3/8"	钢	1.70
08 250 40 *	122.6	75.30	546.2	214	210	M12	250	196	3	17	8	28	72.5	G3/8"	钢	3.00
08 300 40 *	176.6	120.70	874.4	266	260	M16	300	248	3	18	10	31	89.0	G1/2"	钢	4.60
08 350 40 *	240.4	174.20	1219.4	316	310	M16	350	298	3	18	10	31	89.0	G1/2"	钢	6.50

* 材质的完整编号：A=耐油橡胶；N=天然橡胶；S=硅橡胶

注意：表中所示的吸盘吸力，相当于在真空度为-75 KPa和安全系数为3的情况下计算的理论力值的1/3。

换算：N（牛顿）= Kg x 9.81（重力）； 1英寸 = 25.4mm ；1磅=453.6克 = 0.4536千克 GAS - NPT螺纹适配接头可见页码 1.130