多级真空发生器 PVP 140 M / MLP, PVP 170 M / MLP 和 PVP 200 M / MLP

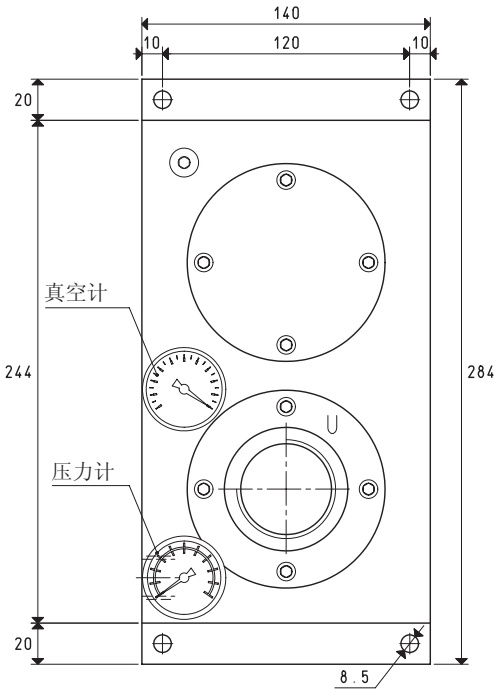

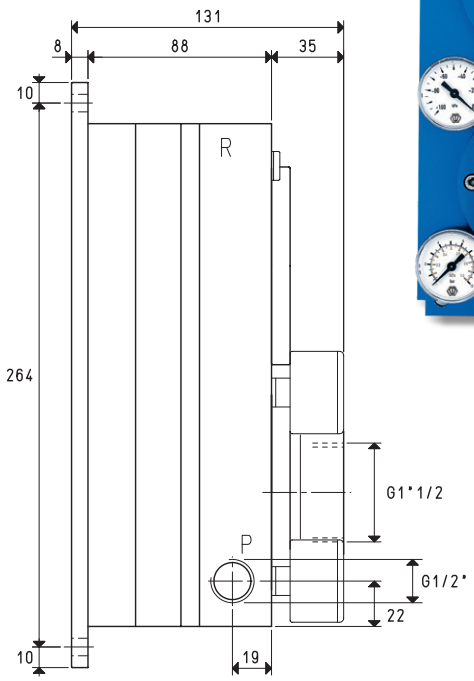

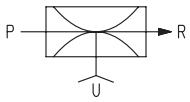

P=压缩空气接口　　R=排气口　　U=真空接口

型号		PVP 140 M			PVP 170 M			PVP 200 M		
吸气量	m^3/h	125	140	152	150	168	182	170	188	200
最大真空度	-KPa	65	82	90	65	82	90	65	82	90
最终压力	mbar abs.	350	180	100	350	180	100	350	180	100
供应压力	bar	4	5	6	4	5	6	4	5	6
最佳供给压力	bar			6			6			6
空气消耗量	Nl/s	9.6	11.4	13.0	12.1	14.2	16.3	14.2	16.9	19.4
使用温度	° C		-20 / +100			-20 / +100			-20 / +100	
在最佳供给压力下的噪音级别	dB(A)			70			71			72
重量	Kg			5.1			5.1			5.1

型号		PVP 140 MLP			PVP 170 MLP			PVP 200 MLP		
吸气量	m^3/h	73	115	138	80	137	165	105	157	190
最大真空度	-KPa	30	64	88	30	64	88	30	64	88
最终压力	mbar abs.	700	360	120	700	360	120	700	360	120
供应压力	bar	1	2	3	1	2	3	1	2	3
最佳供给压力	bar			3			3			3
空气消耗量	Nl/s	8.6	13.3	17.8	10.5	16.3	22.2	12.8	20.0	26.6
使用温度	° C		-20 / +100			-20 / +100			-20 / +100	
在最佳供给压力下的噪音级别	dB(A)			75			76			78
重量	Kg			5.1			5.1			5.1

备件		PVP 140 M / MLP	PVP 170 M / MLP	PVP 200 M / MLP
密封套件与簧片阀	型号	00 KIT PVP 140 M	00 KIT PVP 170 M	00 KIT PVP 200 M
排气口上的消音器	型号	00 15 110	00 15 110	00 15 110
喷嘴上的消音器	型号	N°2 00 15 111	N°2 00 15 111	N°2 00 15 111
真空表	型号	09 03 15	09 03 15	09 03 15
压力表	型号	09 03 25	09 03 25	09 03 25

注意：以上真空数据为供给压力稳定的情况下获得，且在标准大气压1013 mbar时有效。
供给真空发生器的压缩空气不应润滑，应符合5微米过滤等级，达到ISO 8573-1的4级标准。

换算：N（牛顿）= Kg x 9.81（重力）；　1英寸 = 25.4mm ；1磅=453.6克 = 0.4536千克　GAS - NPT螺纹适配接头可见页码 1.130

3D图可到网站vuototecnica.net上查阅

3D图可到网站vuototecnica.net上查阅

在最佳供气压力下，不同真空度（-kPa）下的空气流量（Nl / s）

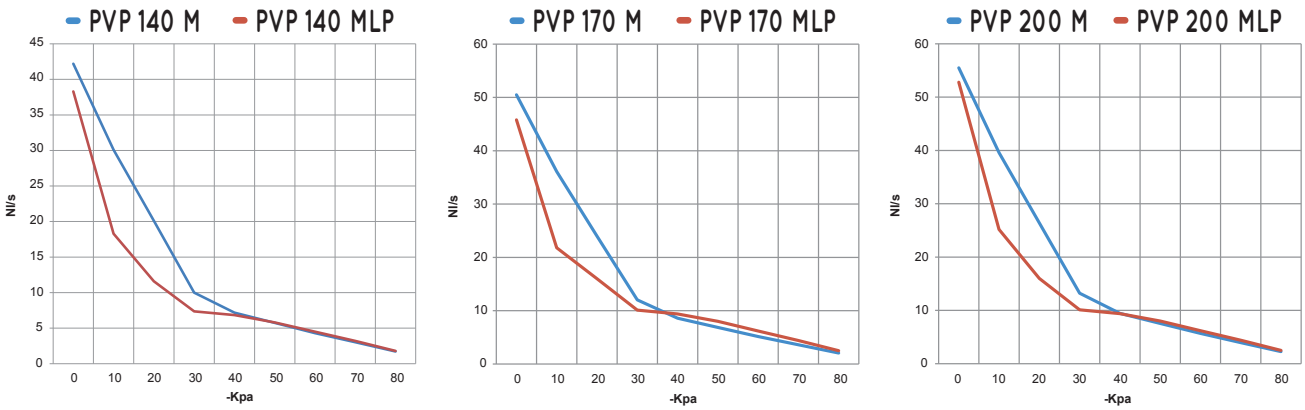

发生器 型号	供给压力 bar	空气消耗量 Nl/s	在最佳供给压力下 不同真空度(-KPa)下的吸气量(Nl/s)								最大真空度
			0	10	20	30	40	50	60	70	80	-KPa
PVP 140 M	6.0	13.0	42.20	30.10	20.10	10.00	7.18	5.74	4.31	3.02	1.72	90
PVP 170 M	6.0	16.3	50.50	36.10	24.00	12.03	8.59	6.87	5.17	3.61	2.06	90
PVP 200 M	6.0	19.4	55.50	39.60	26.40	13.22	9.44	7.55	5.68	3.97	2.27	90
PVP 140 MLP	3.0	17.8	38.30	18.30	11.60	7.36	6.84	5.80	4.50	3.20	1.80	88
PVP 170 MLP	3.0	22.2	45.80	21.80	13.80	8.81	8.18	6.94	5.39	3.82	2.16	88
PVP 200 MLP	3.0	26.6	52.80	25.20	16.00	10.10	9.40	8.00	6.20	4.40	2.50	88

在最佳供气压力下，不同真空度（-kPa）下的疏散时间（ms/l=s/m³）

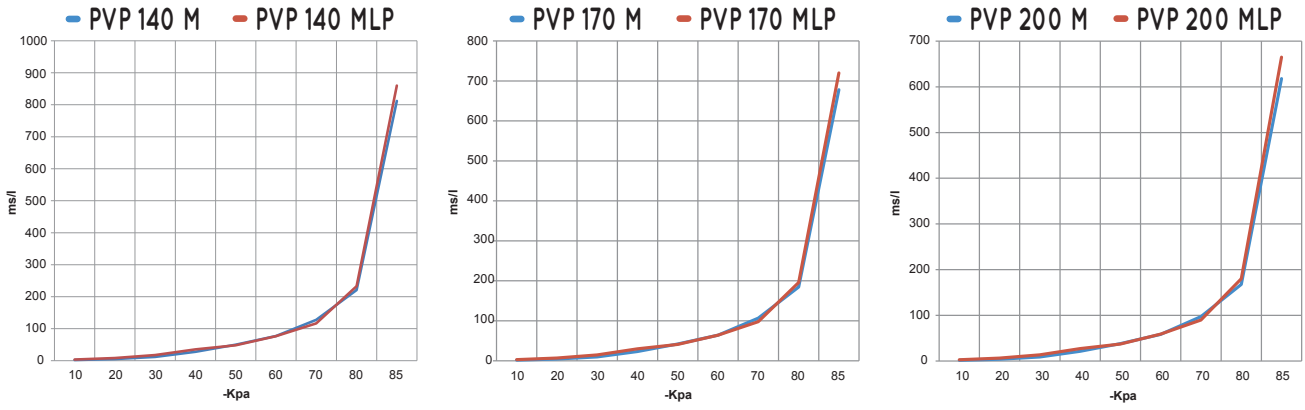

发生器 型号	供给压力 bar	空气消耗量 Nl/s	在最佳供给压力下 不同真空度(-KPa)下的抽气时间 (ms/l= s/m³)								最大真空度
			10	20	30	40	50	60	70	80	85	-KPa
PVP 140 M	6.0	13.0	2.1	5.3	11.7	28.0	50.2	76.9	127.6	220.8	812	90
PVP 170 M	6.0	16.3	1.7	4.4	9.7	23.4	42.0	64.2	106.6	184.5	678	90
PVP 200 M	6.0	19.4	1.6	4.0	8.9	21.3	38.2	58.4	97.0	167.8	618	90
PVP 140 MLP	3.0	17.8	3.6	8.4	17.7	35.4	48.3	76.5	116.8	233.0	860	88
PVP 170 MLP	3.0	22.2	3.0	7.1	14.9	29.9	40.6	64.2	98.0	196.0	720	88
PVP 200 MLP	3.0	26.6	2.8	6.5	13.6	27.3	37.2	58.8	89.7	180.0	665	88