3D图可到网站vuototecnica.net上查阅

单向阀

它们是以青铜与黄铜制成的单向阀，配备NBR丁腈橡胶密封圈，或根据要求，10 ... 11系列可提供Viton®密封圈。
为了便于安装，该阀有两个不同版本：水平和垂直型。
将止回阀安在真空泵的吸嘴上，当真空泵停止运作时，单向阀可防止空气回流到真空系统（管道、储罐、高压釜、真空抓持系统、吸盘等）中，确保密封性并防止油液回流到真空泵的定子中，否则会对旋片造成相当大的损坏。
所有带润滑油的真空泵必须使用止回阀。

水平式

型号	R Ø	扳手	H	L	重量 Kg
10 02 10	G3/8"	27	49	43	0.19
10 03 10	G1/2"	27	49	43	0.17
10 04 10	G3/4"	34	58	52	0.27
10 05 10	G1"	42	66	62	0.43
10 06 10	G1" 1/4	50	75	72	0.59
10 07 10	G1" 1/2	57	86	80	0.79
10 08 10	G2"	69	99	94	1.08

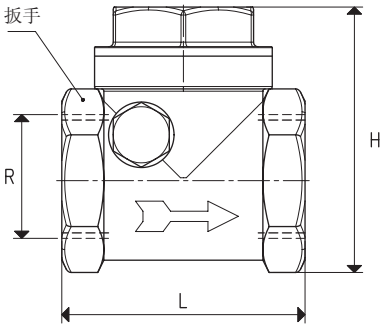

垂直式

型号	R Ø	扳手	D Ø	H	重量 Kg
10 01 11	G1/4"	21	28	47	0.10
10 02 11	G3/8"	25	35	59	0.17
10 03 11	G1/2"	26	35	58	0.12
10 04 11	G3/4"	33	42	65	0.28
10 05 11	G1"	40	48	74	0.42
10 06 11	G1" 1/4	50	61	82	0.64
10 07 11	G1" 1/2	55	71	92	0.87
10 08 11	G2"	70	87	100	2.70

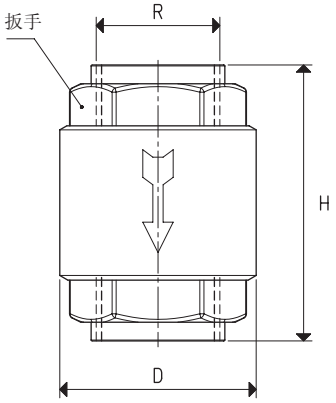

注意：要订购带Viton®氟橡胶密封的阀门，请在产品代码后面加上字母V（例如：10 02 11 V）

换算：N（牛顿）= Kg x 9.81（重力）； 1英寸 = 25.4mm ；1磅=453.6克 = 0.4536千克 GAS - NPT螺纹适配接头可见页码 1.130