自闭阀

这是一种特殊的单向阀，经过适当校准后，允许一定量的流体通过，此后如果流量继续，它们将自动关闭。
自闭阀适合连接到吸盘上，在没有物体需要抓取、吸盘有缺陷或有泄漏时，自闭阀会自动关闭吸气，从而防止其余吸盘真空度的降低。
自闭阀在交付时已经过精确校准和测试，可以直接安装使用。由阳极氧化铝制成，可按需求并在下订过程中确定最小起订量的前提下，提供不同尺寸和密度的橡胶条和橡胶片。

3D图可到网站vuototecnica.net上查阅

型号	A	B	C	D Ø	D1 Ø	E	重量 g
14 01 05	32	26	6	G1/8″	G1/8″	8	8

最小真空流量 = 1.5 m³/h　　最低真空度 = -250 mbar

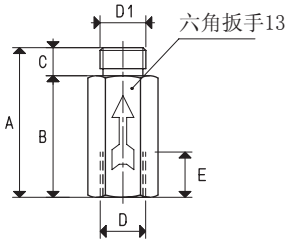

型号	A	B	C	D Ø	D1 Ø	E	重量 g
14 01 10	45	30	15	G1/4″	G3/8″	14	28

最小真空流量 = 4 m³/h　　最低真空度 = -250 mbar

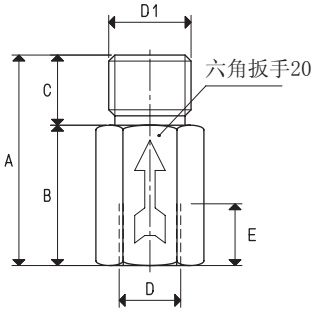

型号	A	B	C	D Ø	D1 Ø	E	重量 g
14 01 15	45	30	15	G1/4″	G1/4″	14	29

最小真空流量 = 4 m³/h　　最低真空度 = -250 mbar

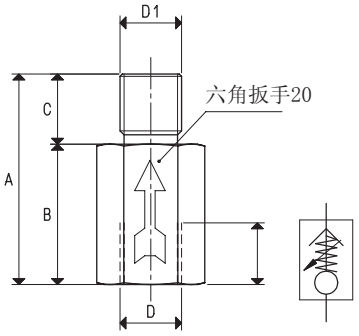

换算：N（牛顿）= Kg x 9.81（重力）；　1英寸 = 25.4mm；1磅=453.6克 = 0.4536千克　GAS - NPT螺纹适配接头可见页码 1.130

自闭阀

型号	A	D Ø	D1 Ø	E	重量 g
14 02 10	59	G1/4″	G1/4″	14	42

最小真空流量 = 4 m³/h　　最低真空度 = -250 mbar

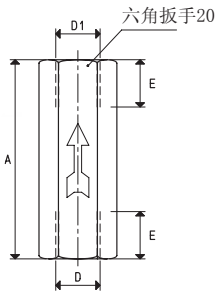

型号	A	B	C	D Ø	D1 Ø	E	重量 g
14 03 10	59	47	12	G3/8″	G1/4″	14	36

最小真空流量 = 4 m³/h　　最低真空度 = -250 mbar

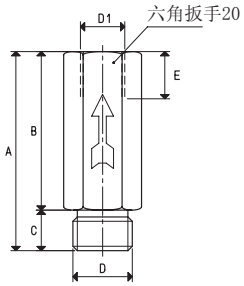

型号	A	B	C	D Ø	D1 Ø	E	重量 g
14 05 10	59	47	12	G3/8″	G1/4″	14	34

最小真空流量 = 4 m³/h　　最低真空度 = -250 mbar

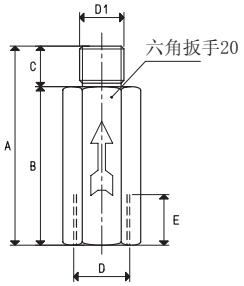

型号	A	B	C	D Ø	D1 Ø	E	重量 g
14 06 10	50	38	12	G3/8″	G3/8″	14	38

最小真空流量 = 4 m³/h　　最低真空度 = -250 mbar

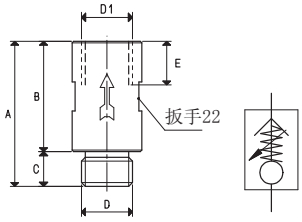

泄露控制自闭阀

它们与上述自闭阀基于相同的工作原理；主要区别仅在于阀芯即使在完全关闭状态下，也可提供极小量的真空。
这种特性使得没有抓取物体的吸盘内部也能产生真空，比如提前产生真空，这样就无需重复工作周期即可抓取；该阀不能放置在抓取物体时真空度的降低，但是极少的泄漏量是可控的，真空度也是易于恢复的。
其完全由阳极氧化铝制成。

型号	最大泄露 Nl/min	最低启动流量 m³/h	A	B	C	D Ø	D1 Ø	E	F	重量 g
14 01 11	7.5	1	36.0	29.5	6.5	G1/8″	G1/8″	10	13	8
14 02 11	7.5	1	37.5	29.5	8.0	G1/4″	G1/4″	15	17	16
14 03 11	24.0	3	42.0	32.5	9.5	G3/8″	G3/8″	17	22	28

最低真空度 = -250 mbar

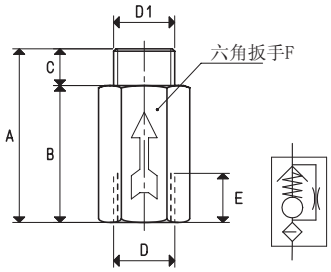

换算：N（牛顿）= Kg x 9.81（重力）； 1英寸 = 25.4mm ；1磅=453.6克 = 0.4536千克　GAS - NPT螺纹适配接头可见页码 1.130