数字真空开关

此类数字真空开关与前文描述的类型在形状上有所不同，从圆柱形变为平行六面体，但外壳仍为ABS材质，结构紧凑，重量极轻，可安装在自动化设备上以及其他工作部位上使用。这些设备经过精确校准，能够提供非常精确的测量值。测量值显示在显示屏上，因此无需使用真空表。控制面板上设有两个LED灯，一个红色和一个绿色，准确指示数字和模拟输出信号的切换状态。切换输出完全独立。在量程内的切换点，以及迟滞值（为设定值的0至100%）均可通过控制面板的按钮进行轻松设定。其他一些功能也可进行设定，如两个值之间的对比、常开和常闭触点、计量单位的选择、数值和程序功能的锁定等。
真空连接可以通过G 1/8”外螺纹或M5内螺纹的双螺纹连接来实现。
编号12 30 10 的电气连接采用M8-4针螺纹插头，根据要求，可以提供具有特殊轴向或径向连接器的PUR连接电缆。
而编号12 30 10 A已具备2米长的集成PUR连接电缆。真空开关12 30 10的调节范围是0到-1 bar，具有两个可通过Teach-in设置的PNP数字输出；代码12 30 10 A的可调节范围也是0到-1 bar，但可通过1到5伏的模拟输出和两个PNP数字输出将其与外部逻辑连接。
该系列的数字真空开关适用于测量与控制干燥的空气和非腐蚀性气体。建议用在达到最大值和最小值需要得到信号的场合，以进行安全保护、启动周期性工作和控制吸盘抓取等。此外，借助迟滞功能可管理真空发生器的压缩空气供给，从而大大节约了能源。

型号 12 30 10

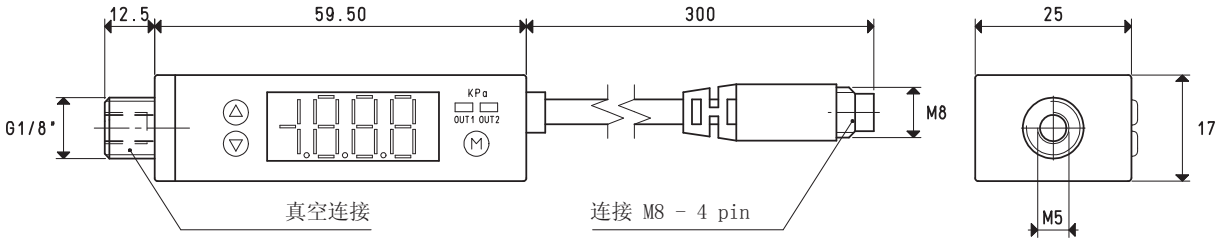

型号 12 30 10 A

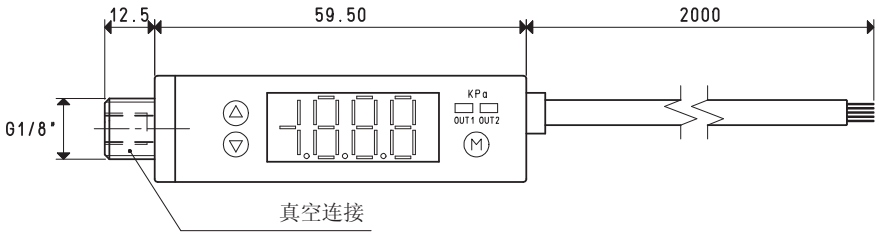

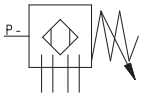

换算：N（牛顿）= Kg x 9.81（重力）； 1英寸 = 25.4mm ；1磅=453.6克 = 0.4536千克 GAS - NPT螺纹适配接头可见页码 1.130

3D图可到网站vuototecnica.net上查阅

电路图

PNP

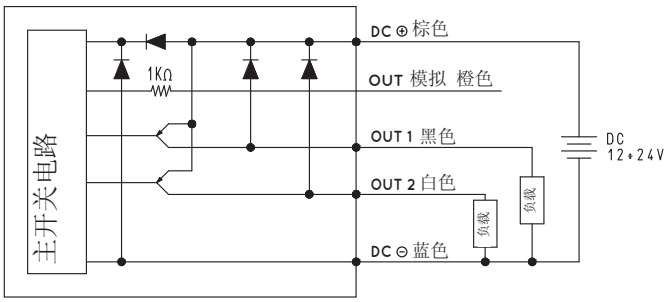

型号 12 30 10 A

PNP

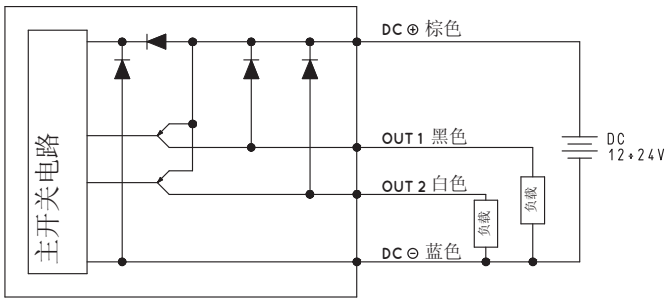

型号 12 30 10

电气特性 与规格	编号 12 30 10 A 真空开关	编号 12 30 10 真空开关
调节范围	从 0 到 -1 bar	
最大过压	3 bar	
可检测的最小值	0.1 KPa 0.001 Kgf/cm² 0.001 bar 0.01 psi 0.1 InHg 1 mmHg 0,1 mmH$_2$O	
工作电压	12 ÷ 24 VDC ，±10%(极性反接保护)	
吸收电流	≤60 mA	
数字输出	2 个PNP，最大切换电流 100 mA	
模拟输出	1 个模拟，1 + 5 V ±2% F.S.	--
显示误差	≤ ±2% F.S.±1 位	
反应时间	≤2.5 ms	
迟滞	可调节	
重复性	±0.2% ±1 位测量范围	
显示器	3 1/2位，7段LED显示，OUT 1 绿色 OUT 2 红色	
绝缘电阻	50 MΩ，在500 VDC下	
测试电压	1000 VAC，1 min	
保护等级	IP 40	
工作环境状况		
安装位置	任意	
可测量流体	无腐蚀性气体和干燥空气	
工作温度	0 ÷ +50 ° C	
保存温度	-20 ÷ +60 ° C	
噪音排放	符合EN 55011，1 组，B 级标准	
抗干扰度	符合标准 EN 61326 - 1	
机械特性和规格		
容器材料	ABS - PC 塑料	
接头材料	镀镍黄铜	
重量	65 g，包括电缆	35 g，包括电缆
电气连接	--	M8-4针插头
电气连接电缆	2米5芯电缆	0.3米4芯电缆
流体接口	外螺纹 G1/8”，内螺纹 M5	

3D图可到网站vuototecnica.net上查阅