3D图可到网站vuototecnica.net上查阅

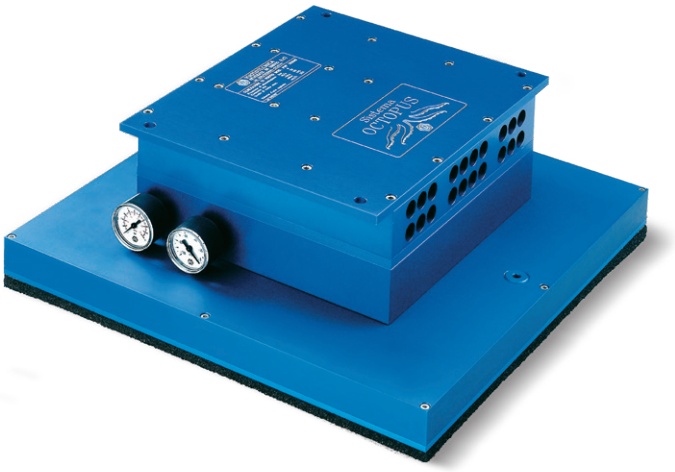

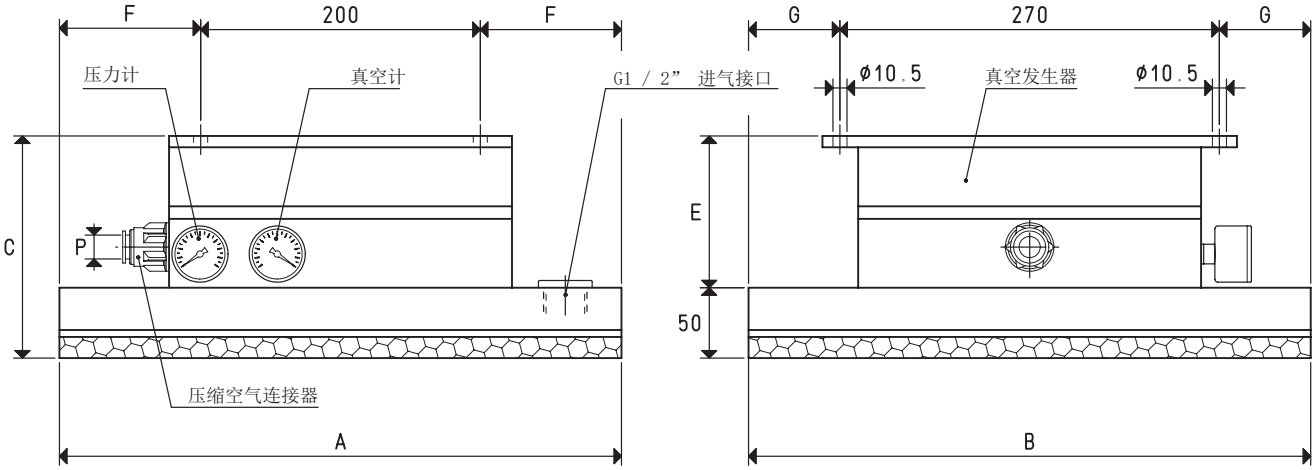

型号		SO 30 30 X	SO 30 40 X	SO 30 50 X	SO 40 40 X	SO 40 60 X
吸板	型号	PX 30 30	PX 30 40	PX 30 50	PX 40 40	PX 40 60
吸力	Kg	63.6	84.8	106.0	113.1	169.6
准备用于真空发生器	型号	N°1 PVP 150 MD PO	N°1 PVP 150 MD PO	N°1 PVP 300 MD PO	N°1 PVP 300 MD PO	N°1 PVP 300 MD PO
最大供气压力	bar	6	6	6	6	6
最大真空度	-KPa	90	90	90	90	90
6 bar下的空气消耗	Nl/s	16.0	16.0	32.0	32.0	32.0
吸气量	m^3/h	200.0	200.0	400.0	400.0	400.0
使用温度	° C	-20 / +80	-20 / +80	-20 / +80	-20 / +80	-20 / +80
重量	Kg	11.5	12.5	15.0	17.0	19.0
A		300	400	500	400	400
B		300	300	300	400	600
C		138	138	158	158	158
E		88	88	108	108	108
F		50	100	150	100	100
G		15	15	15	65	165
P 压缩空气管接口	Ø 外径	15	15	15	15	15

注意：型号 SO ....X 专门指带有PX吸板的章鱼式系统外壳。

表格所示的真空发生器并不是章鱼式系统的组成部分，因此，必须使用其专有型号另行订购。

注意：以上真空数据为供给压力稳定的情况下获得，且在标准大气压1013 mbar时有效。

供给真空发生器的压缩空气不应润滑，应符合5微米过滤等级，达到ISO 8573-1的4级标准。

换算：N（牛顿）= Kg x 9.81（重力）； 1英寸 = 25.4mm ；1磅=453.6克 = 0.4536千克