真空压缩袋抽吸用真空阀

本页所述的真空阀用于合成纤维生产应用中，可迅速抽除真空袋中的空气。
该阀门由一个钢制分配器构成，可插入袋子中，配有一个凸轮座可快速连接到真空管路；行快插型真空连接；该凸轮座采用齿状阳极氧化铝制成，插入分配器后，只需简单旋转约90° 就能与其轻松耦合。
位于这两个元件和压缩袋之间的硅胶密封圈可确保完美的真空密封。在该阀上可以安装两通手动阀、快插接头或普通软管接头。
目前可提供本页所列的二种型号，但根据需求和最低起订量，可以提供不同的尺寸和款式。
使用时最高温度：220° C

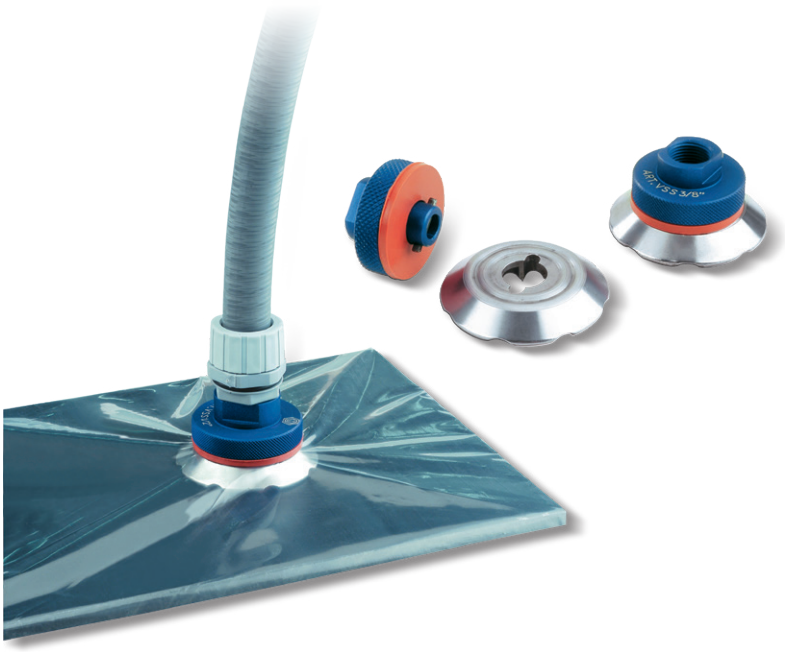

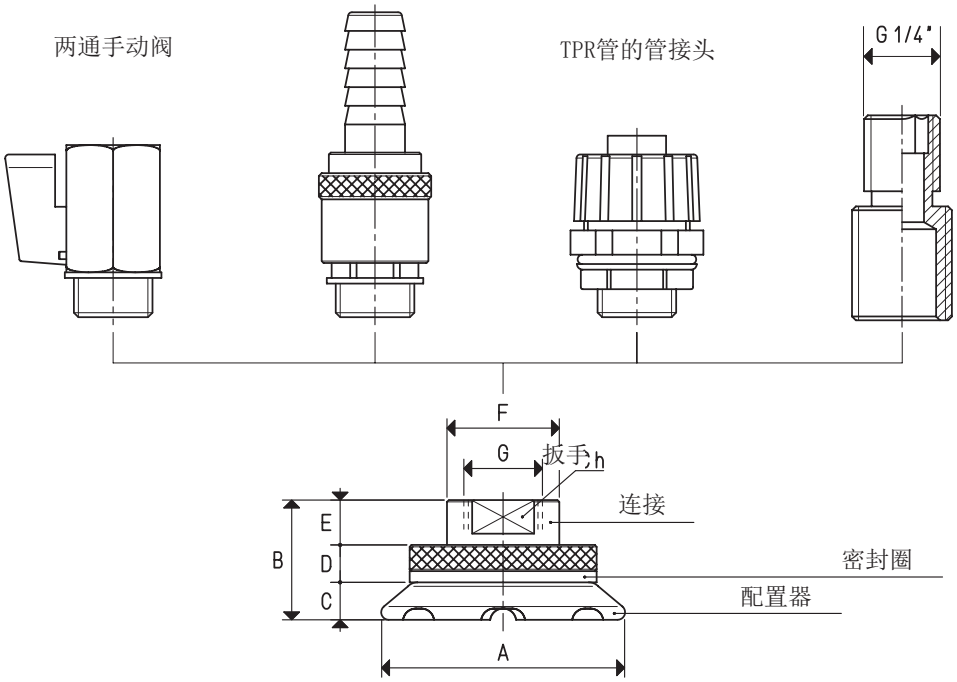

型号	建议最大流量	压缩袋所需孔口尺寸	两通手动阀	快插接头	TPR管接头	减少	重量	A	B	C	D	E	F	G	扳手
	m³/h	Ø	型号	型号	型号	型号	g	Ø					Ø	Ø	
VSS 3/8"	10	16	13 02 11	RR3/8"	RTPR3/8"	0008220	178	60	32	10	13	9	24	G3/8"	19
VSS 1/2"	20	19	13 03 11	RR1/2"	RTPR1/2"		218	65	35	10	13	12	30	G1/2"	25

注意：两通阀和接头不是真空吸入阀的组成部分，因此必须单独订购。

换算：N（牛顿）= Kg x 9.81（重力）； 1英寸 = 25.4mm ；1磅=453.6克 = 0.4536千克 GAS - NPT螺纹适配接头可见页码 1.130

3D图可到网站vuototecnica.net上查阅