带钢针的真空表

这种真空表带有穿刺钢针，通常可直接测量桶罐和食品容器内部的真空度。
型号09 05 16的甘油浴式真空表可作此用途，其特性如前所述，配有淬火钢针，易于在容器上穿孔，硅橡胶真空吸盘可确保穿刺后的真空密封。
本页显示的是标准版本，还可根据要求提供其他版本。

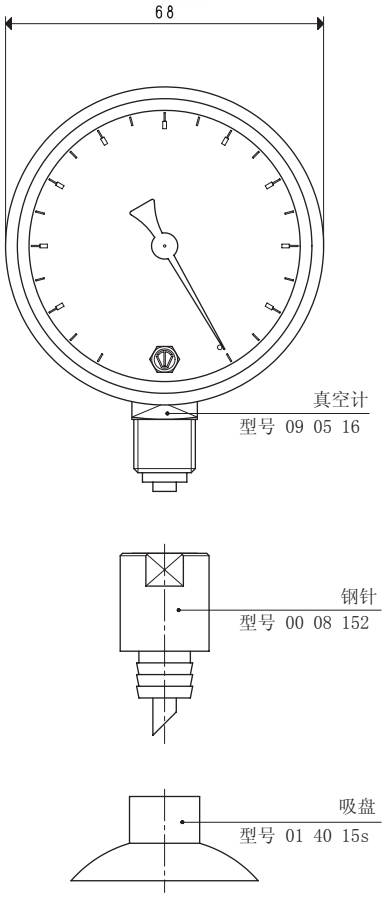

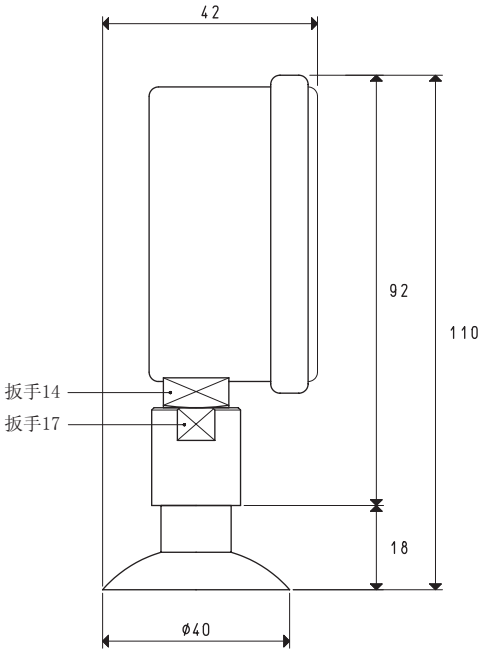

真空表

型号	量程 mbar	双刻度量程 KPa	许用 刻度误差	工作温度	备注	外壳 材质	重量 g
09 05 99	0 ÷ -1000	0 ÷ -100	1.6%	-10 °C ÷ +50 °C	甘油浴式	不锈钢	250

换算：N（牛顿）= Kg x 9.81（重力）； 1英寸 = 25.4mm ；1磅=453.6克 = 0.4536千克

3D图可到网站vuototecnica.net上查阅